bathroom therapy

GARANTIE

Référence : **403511003**

VASQUE RECTANGLE ÉVASÉE À POSER - DIM. 48X40X19,5 CM - CÉRAMIQUE BLANCHE

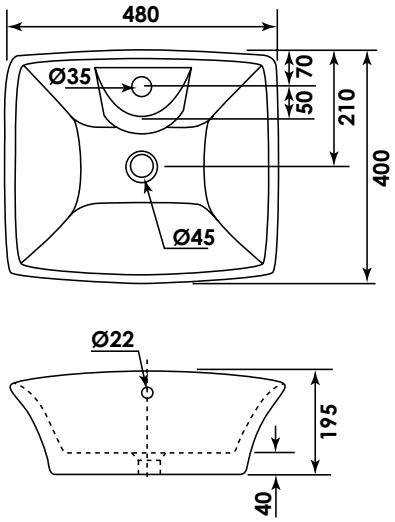

- **MATIÈRE : CÉRAMIQUE BLANCHE RÉSISTANTE AUX TÂCHES ET SALISSURES**
- **VASQUE À POSER RECTANGULAIRE ÉVASÉE**
- **DESIGN : FORME RECTANGULAIRE AU DESIGN INTEMPOREL**
- **TOUCHER LISSE ET DOUX, SOLIDE ET FACILE D'ENTRETIEN**
- **TROP PLEIN INTÉGRÉ**
- **PRODUIT D'UN BON RAPPORT QUALITÉ/PRIX**

CARACTÉRISTIQUES	Vasque à poser rectangulaire aux bords évasés Céramique blanche Largeur : 48 cm x Profondeur : 40 cm x Hauteur hors-tout : 19,5 cm Avec trou de robinetterie et trop plein intégré Vendu sans robinetterie, ni vidage
APPLICATIONS	Equipement de salle de bain
CONDITIONS D'UTILISATION	Convient uniquement pour l'application prescrite
COMPATIBILITÉ	Veiller à l'encombrement nécessaire pour la pose dela vasque
PRÉCAUTION D'EMPLOI	• Respecter les conditions de mise en œuvre sur l'emballage et la notice. • Le montage et l'installation doivent être fait dans le respect des règles de l'art.

AYOR Water & Heating solutions - 13 place Francheville - BP 202- 24052 Périgueux CT Cedex 9 - Tél. 05 53 02 69 70 - www.ayor.fr

ayor

Référence : **403511003**

SPECIFICATIONS D'INSTALLATION	Permet l'équipement sanitaire des salles de bains et cuisine.
	N'est pas adapté pour une application autre que celle décrite ci-dessus. Notre garantie porte sur les défauts de matière ou de fabrication et s'applique dans les conditions définies par le fabricant. La garantie ne couvre pas les consommables, l'usure normale, les pièces mobiles, les dommages dus aux chocs
PRESCRIPTION DE POSE	Trou de robinetterie et trop plein intégrés. Livrée sans bonde ni robinetterie.